CONFIGURAÇÃO DE PENAS P/ PLOTAGEM

COR	ESP.
1	07 0,1
2	07 0,2
3	07 0,3
4	07 0,4
5	07 0,5
6	07 0,6
7	07 0,25
8	07 0,09
9	07 0,15
140	140 0,15
162	162 0,15

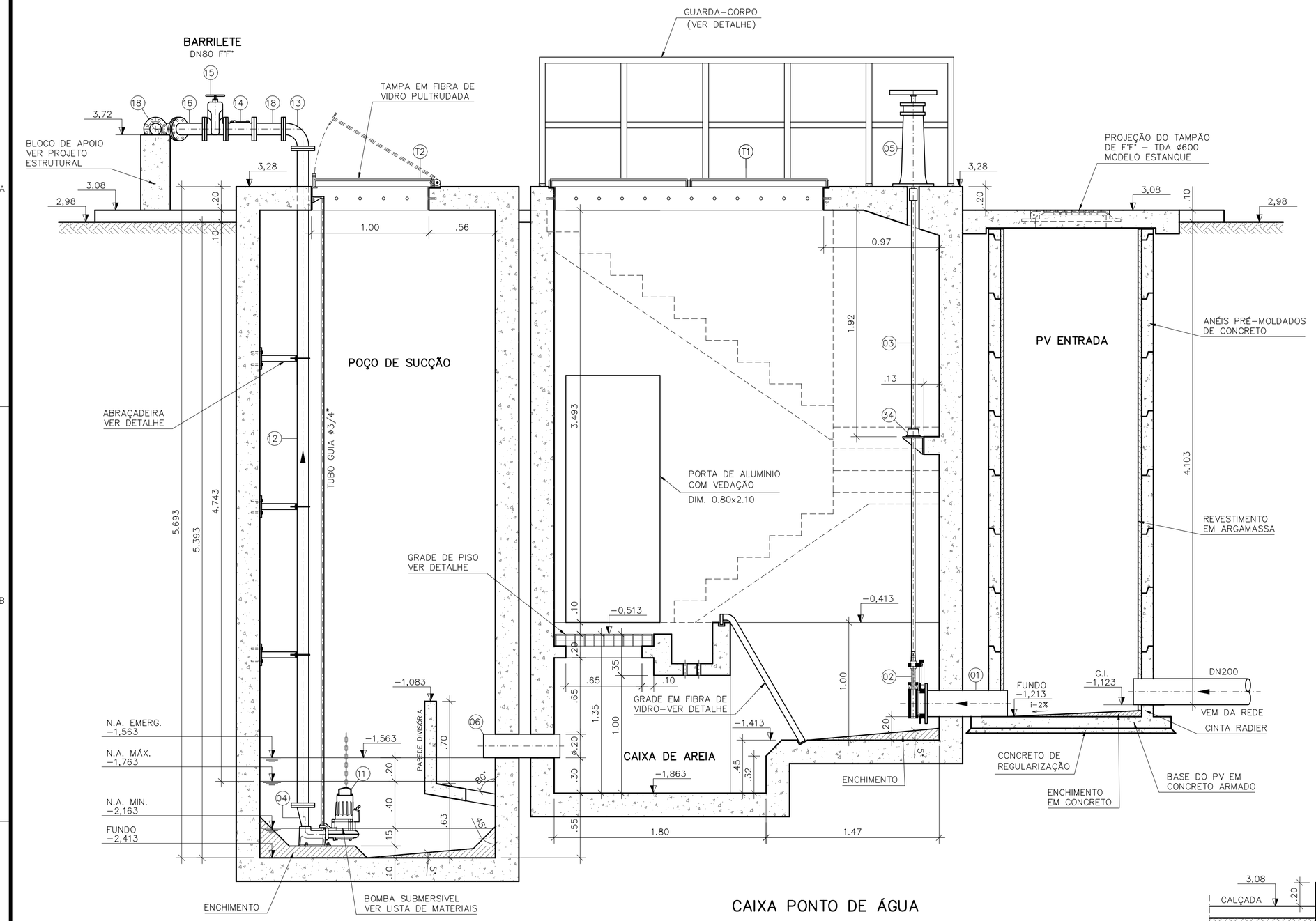

CORTE A-A
ESCALA 1/25

CAIXA PONTO DE ÁGUA

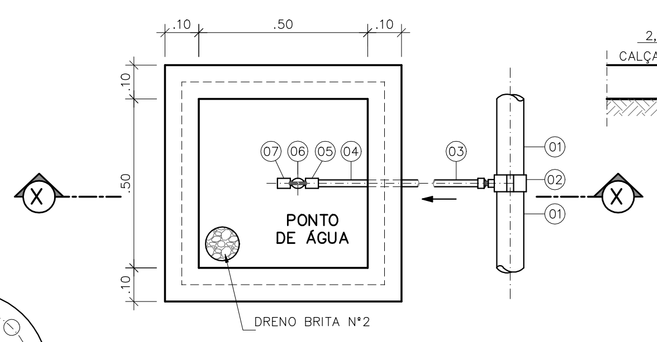

PLANTA
ESCALA 1/12.5

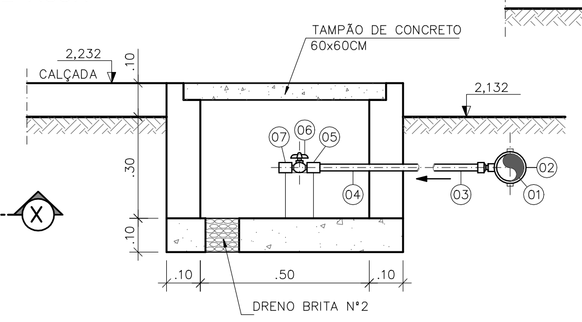

CORTE X-X
ESCALA 1/12.5

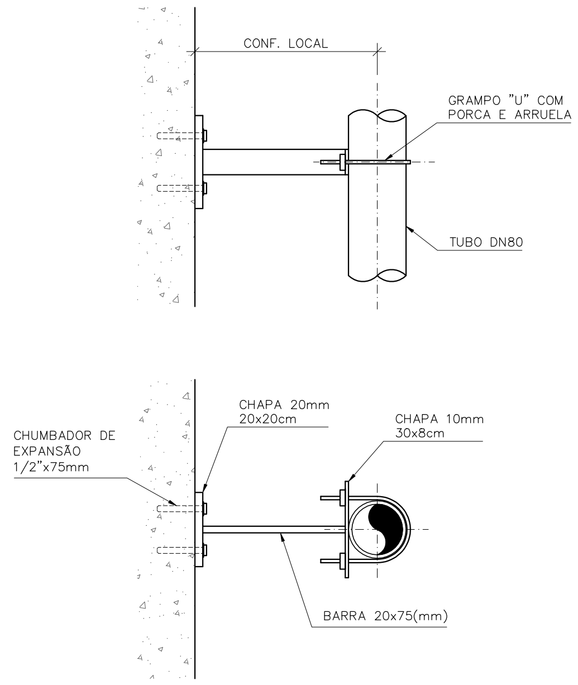

DETALHE DA ABRAÇADEIRA
ESCALA 1/12.5

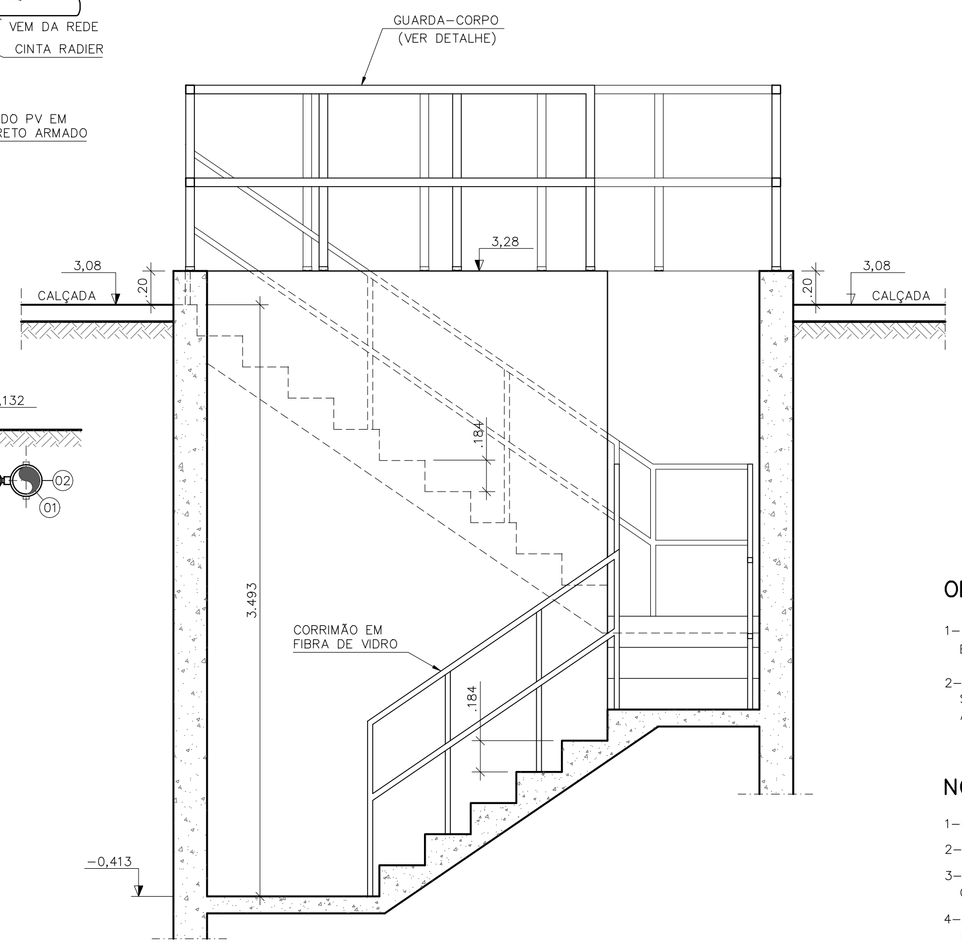

CORTE D-D
ESCALA 1/25

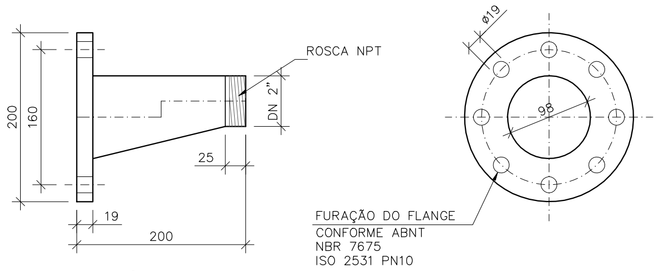

DN - DIÂMETRO NOMINAL
COTAS EM MILÍMETROS
MATERIAL: AÇO CARBONO e=4.7mm

DETALHE PEÇA N°04
REDUÇÃO EXCÊNTRICA
DN80 x 2"
ESCALA 1/5

LISTA DE MATERIAL DA ELEVATÓRIA

ITEM	DISCRIMINAÇÃO	UNID.	MATERIAL	DN (mm)	QUANT.	OBS.
01	TUBO COM PONTA E FLANGE PN10 L=0,70m	PÇ	F°F°	200	01	
02	ADUFA DE PAREDE COM FLANGE PN10	PÇ	F°F°	200	02	
03	HRC1-HASTE C/ ROSCA E BOCA DE CHAVE L=3,90m	PÇ	F°F°	1.1/8"	02	
04	REDUÇÃO EXCÊNTRICA COM FLANGE E ROSCA	PÇ	F°F°	80x2"	02	VER DET.
05	PMS - PEDESTAL DE MANOBRA SIMPLES	PÇ	F°F°	–	02	
06	TUBO COM PONTAS L=0,70m	PÇ	PVC	200	01	
07	TUBO COM PONTA E FLANGE PN10 L=1,00m	PÇ	F°F°	200	01	
08	CURVA 45° COM BOLSAS JUNTA ELÁSTICA JGS	PÇ	F°F°	200	02	
09	TUBO COM PONTAS L=3,60m	PÇ	F°F°	200	01	
10	TUBO COM PONTAS L=0,50m	PÇ	F°F°	200	01	
11	1ª ETAPA - BOMBA SUBMERSÍVEL Q=3,6 l/s; Hman=7,0 mca; POT=3 cv	CJ	–	2"	02	
	2ª ETAPA - BOMBA SUBMERSÍVEL Q=4,4 l/s; Hman=7,95 mca; POT=3 cv	CJ	–	2"	02	
12	TUBO COM FLANGES PN10 L=5,60m	PÇ	F°F°	80	02	
13	CURVA 90° COM FLANGES PN10	PÇ	F°F°	80	02	
14	VÁLVULA DE RETENÇÃO P/ ESG. COM FLANGES PN10	PÇ	F°F°	80	02	
15	REGISTRO CHATO COM FLANGES PN10	PÇ	F°F°	80	03	
16	CURVA 45° COM FLANGES PN10	PÇ	F°F°	80	04	
17	JUNÇÃO 45° COM FLANGES PN10	PÇ	F°F°	80	02	
18	TOCO COM FLANGES PN10 L=0,25m	PÇ	F°F°	80	03	
19	FLANGE CEGO	PÇ	F°F°	80	01	
20	TÊ DE REDUÇÃO COM FLANGES PN10	PÇ	F°F°	80x50	01	
21	REGISTRO CHATO COM FLANGES PN10	PÇ	F°F°	50	01	
22	VENTOSA PARA ESGOTO COM FLANGE PN10	PÇ	F°F°	50	01	
23	TUBO COM PONTA E FLANGE PN10 L=1,85m	PÇ	F°F°	80	01	
24	CURVA 45° COM BOLSAS JUNTA ELÁSTICA JGS	PÇ	F°F°	80	01	
25	TUBO COM PONTAS L=0,55m	PÇ	F°F°	80	02	
26	TÊ COM BOLSAS JE JGS E FLANGE PN10	PÇ	F°F°	80x80	01	
27	CURVA 90° COM BOLSAS JUNTA ELÁSTICA JGS	PÇ	F°F°	80	02	
28	TUBO COM PONTAS L=0,65m	PÇ	F°F°	80	02	
29	TUBO COM PONTA E FLANGE PN10 L=0,50m	PÇ	F°F°	80	01	
30	TUBO COM PONTAS L=2,10m	PÇ	F°F°	80	01	
31	JOELHO 90° P/ ESGOTO	PÇ	PVC	50	03	
32	TUBO RÍGIDO P/ ESGOO L=6,00m	PÇ	PVC	50	01	
33	CAIXA SIFONADA 100x150x50mm COM GRELHA E PORTA-GRELHA QUADRADA BRANCA	PÇ	PVC	–	01	
34	MANCAL INTERMEDIÁRIO P/ HASTE DE 1.1/8"	PÇ	F°F°	–	02	
	TUBULAÇÃO DE AR (BIOFILTRO)					
35	TUBO CILÍNDRICO L=0.42m	PÇ	FIBRA DE VIDRO	150	01	
36	C 90°	PÇ	FIBRA DE VIDRO	150	02	
37	TUBO CILÍNDRICO L=1.60m	PÇ	FIBRA DE VIDRO	150	01	
38	TUBO CILÍNDRICO L=0.97m	PÇ	FIBRA DE VIDRO	150	01	
39	T JE	PÇ	FIBRA DE VIDRO	150	01	
40	TUBO CILÍNDRICO L=2.30m	PÇ	FIBRA DE VIDRO	150	01	
41	TUBO CILÍNDRICO L=0.50m	PÇ	FIBRA DE VIDRO	150	01	
	ACESSÓRIOS					
	ABF 10	PÇ	BORRACHA	50	02	
	ABF 10	PÇ	BORRACHA	80	24	
	ABF 10	PÇ	BORRACHA	200	02	
	PPF 10	PÇ	AÇO	16x80	200	
	PPF 10	PÇ	AÇO	20x90	16	
	TAMPÕES					
	TDA-600 MODELO ESTANQUE	PÇ	F°F°	600	01	

LISTA DE MATERIAL - PONTO DE ÁGUA

ITEM	DESCRIÇÃO	DIÂMETRO	MATERIAL	QUANT.	OBS.
1	TUBO PVC JE	75	PVC	–	
2	COLAR TOMADA C/ TRAVAS	85x1/2"	PVC	01	
3	ADAPT. SOLD. CURTO BR	20x1/2"	PVC	01	
4	TUBO PVC RÍGIDO SOLDÁVEL	20	PVC	–	
5	LUVA SOLD. E C/ ROSCA	20x1/2"	PVC	02	
6	REGISTRO ESFERA BORBOLETA	1/2"	PVC	01	
7	LUVA COM ROSCA	1/2"	PVC	01	NOTA 2

OBSERVAÇÃO

1-A ESPESSURA DAS PAREDES E A VERIFICAÇÃO DA NECESSIDADE DE ESPAÇAMENTO ENTRE O POÇO DE SUCÇÃO E A CAIXA DE AREIA SERÃO DEFINIDAS PELO ESTRUTURAL

2-PARA LIMPEZA DA CAIXA DE AREIA, QUANDO NECESSÁRIA, A GRADE DE PISO DEVERÁ SER REMOVIDA E COM AUXÍLIO DE UM CAMINHÃO LIMPA FOSSA SUGAR O EXCESSO ACUMULADO NO FUNDO

NOTAS

1-COTAS E ELEVAÇÕES EM METRO, DIÂMETRO EM MILÍMETRO, EXCETO ONDE INDICADO

2-CONFIRMAR MEDIDAS NO LOCAL.

3-EXTRAVASOR EM TUBO F°F° DN200, CONFORME PLANTA DE LOCALIZAÇÃO, OBEDECENDO A INCLINAÇÃO MÍNIMA DE 0,35%, COM VÁLVULA FLAP NA EXTREMIDADE

4-O FORMATO DO BIOFILTRO APRESENTADO NESTE PROJETO É ILUSTRATIVO. O BIOFILTRO PODERÁ SER CIRCULAR OU RETANGULAR CONFORME PROJETO PADRÃO A-000-000-00-5-XX-0021 E A-000-000-00-5-XX-0022 RESPECTIVAMENTE.
AS DIMENSÕES DO BIOFILTRO DEVERÃO SER DE ACORDO COM O PROJETO PADRÃO E SERÃO DEFINIDAS PELA CESAN.

5-A BOMBA DEVERÁ SER FORNECIDA COMPLETA PELO FABRICANTE COM ACESSÓRIOS

ESTE DESENHO É PROPRIEDADE DA COMPANHIA ESPÍRITO SANTENSE DE SANEAMENTO - CESAN E NÃO PODE SER COPIADO SEM SUA AUTORIZAÇÃO.

NÚMEROS	TÍTULOS
PRINCIPAIS DESENHOS DE REFERÊNCIA	

Nº	LOCAL	DISCRIMINAÇÃO	DES.	DIV.	GER.	DATA
REVISÃO						

CANCELA E SUBSTITUI O DESENHO NÚMERO:

CANCELADO E SUBSTITUÍDO PELO DESENHO NÚMERO:

CENTRO DE DOCUMENTAÇÃO
RECEBIDO: __/__/__
Nº DOC.: _____ ASS.: _____
APROVAÇÃO CESAN:
ASS.: _____ MATR.: _____
UNID.: _____ DATA: __/__/__
ESTA APROVAÇÃO NÃO ISENTA A CONTRATADA DE SUAS RESPONSABILIDADES LEGAIS.

EMITENTE: Etep Consultoria, Gerenciamento e Serviços

PROJETADO:	COORDENADOR:
ARTUR AUGUSTO OLIVEIRA NEVES	ARTUR AUGUSTO OLIVEIRA NEVES
CREA: 045302/D REGIÃO: RJ	CREA: 045302/D REGIÃO: RJ
DESENHO: GLORINHA	Nº DES. PROJETISTA: 0876.DS.13.H.0122/00
DATA: 28/02/2011	

RESPONSÁVEL TÉCNICO: ENGº ARTUR AUGUSTO OLIVEIRA NEVES
CREA: 045302/D REGIÃO: RJ ART Nº: 082011002094 DATA: 22/02/2011

EMISSÃO CESAN	DATAS
PROJETADO:	
CREA:	
DESENHADO:	
VERIFICADO: ENGº NESTOR GORZA JUNIOR	
DIVISÃO: ENGº NESTOR GORZA JUNIOR	
GERÊNCIA: ENGº DOUGLAS OLIVEIRA COUZI	

CESAN

MUNICÍPIO: VILA VELHA | DISTRITO: – | BAIRRO: BARRA DO JUCU

NOME DO EMPREENDIMENTO: IMPLANTAÇÃO DO SISTEMA DE ESGOTAMENTO SANITÁRIO BARRA DO JUCU, MORADA DO SOL E PONTA DA FRUTA

TÍTULO: ELEVATÓRIA DE ESGOTO BRUTO EEB10 - BACIA BARRA DO JUCU/SUB-BACIA 10
PROJETO HIDRÁULICO
CORTE AA, CORTE BB, DETALHES E LISTA DE MATERIAL

ESCALA:	FOLHA:	Nº CESAN	REV:
1:25	03/04	A-050-001-91-5-XX-0045	00